Mod.90/80 FTE/ FTRE/ FTE-CR/ FTRE-CR

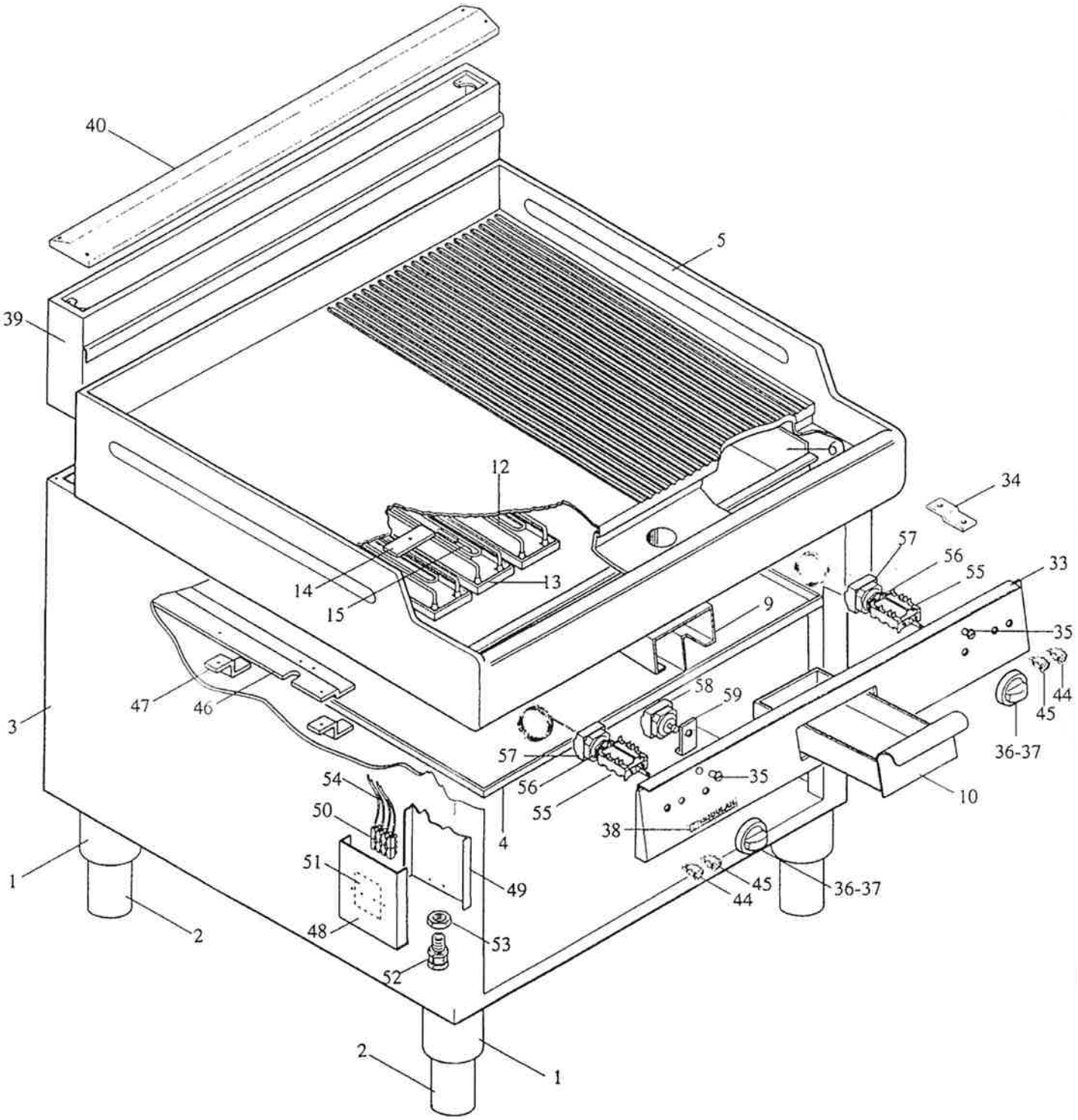

bild: ET0046-1.CSV

Position	Nummer	Kurzbezeichnung
1	911066	Satz untere Traverse 90/80 A
2	612014	"Satz F■Ôchen 2"" Gas H.145 "
	921001	áuÔere H■lle 90/80
4	922010	Untergrund Raum 90/80
5	911029	Satz Griddleplatte 90/80 FTG
5	911030	Satz Griddleplatte 90/80 FTRG
6	911039	Satz Verbrennungskammer 90/80 FTG
7	922030	Linke vord. Wand Verbrennungskammer FTG
8	622097	Rechte vord. Wand Verbrennungskammer FTG
9	922041	Schubladenhalterung 90 FT
10	911040	Satz Schublade 90 FT
11	972000	Brenner 90 FTG
12	672023	Luftregulierungsb■chse D14x1
13	673023	D■senhalterung f■r Schlauch D10
14	673024	Mutter f■r D■senhalterung M14x1
15	641012	Schraube f■r DruckanschluÔ
16	673001	Doppelkegel D10
17	673011	"Mutter f■r Doppelkegel D10 - M16x1,5"
18	975031	Satz Rampe 90/80 FTG
19	671001	Sicherheitshahn Pel 21S
20	975038	Linker AnschluÔ Brennerhahn FTG
21	975042	AnschluÔ Z■ndbrenner links FTG
22	673003	Doppelkegel D4 Target-0957009
23	673004	Doppelkegel Z■ndbrenner D4
24	673013	DoppelkegelanschluÔ D4-M10 - 0958013
25	672001	Thermoelement Target M9x1xL.500
26	672014	Z■ndbrenner Target 2 Flammen -0140011 Si
	672015	Z■ndkerze M4 Target neu-0915024
28	674000	D■se Target Methan D 36
29	674001	D■se Target Fl■ssiggas D 19
30	673014	Z■ndkerzenhalterungsanschluÔ 0974037
31	672006	Piezoelektrischer Z■nder
32	666003	AnschluÔkabel L.400
33	921045	Bedienungsblende 90/80 FTG
34	623002	Befestigungswinkel Bedienungsblende
35	682003	Schild f■r Index
36	260002	Platte f■r Stifte D5
37	612017	Satz Drehschalter Z■ndbrenner DE 72
38	250109	"Marke ""MODULAR"""
39	911042	Satz hinterer Aufsatz 90/80 FT
40	911018	Satz Rost f■r Aufsatz 90/80
41	674017	Kurze D■se D110-M10x1-G30/50 mbar.
42	922031	Vord. mittlere Wand Verbrennungsk. FTG
43	975037	AnschluÔ rechts Brennerhöhne FTG
44	975041	AnschluÔ rechts Z■ndbrenner FTG
0		
0		
0		
0		
0		
0		
0		
0		
0		
0		
0		
0		
0		
0		
0		
0		
0		
0		
0		
0		